ELETTROVALVOLA
2/2- NC (Normalmente chiusa)
Azione diretta
G 1/8

L177-V07-V08

NON STANDARD

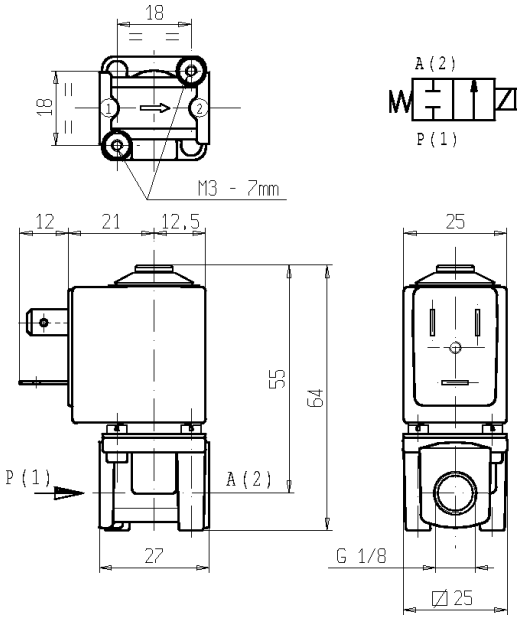

► CARATTERISTICHE GENERALI

Elettrovalvola ad azione diretta.
Adatta per l'intercettazione di fluidi liquidi e gassosi (verificare la compatibilità del fluido con i materiali con cui viene a contatto).

► CARATTERISTICHE TECNICHE

Pressione massima ammissibile (PS)	30bar
Tempo di apertura	da ~10ms a ~20ms.
Tempo di chiusura	da ~10ms a ~20ms.
Temperatura fluido	0°C +130°C
Viscosità massima	5°E (~37 cStokes o mm^2/s)

► MATERIALI A CONTATTO CON IL FLUIDO

Corpo	Ottone
Tenuta	FPM
Componenti interni	Acciaio inox
Sede	Ottone
Tubo guida	Acciaio inox
Anello di sfasamento magnetico	Rame

► ELETTROMAGNETE

Servizio continuo	ED 100%
Materiale di inglobamento	PET (Polietilene tereftalato) caricato vetro
Classe isolamento	Z610A: F(155°C) Z614A: H(180 °C) - UL
Temperatura ambiente	Z610A: -10 C° +60 °C Z614A: -10 C° +80 °C
Connessioni elettriche	DIN 46340- Connettore 3 poli
Grado di protezione	IP 65 (EN 60529) con connettore
Tensioni c.c.	12-24V (+10% -5%)
c.a.	Solo Z614A: 24V/50Hz - 110V/50Hz (120V/60Hz) - 230V/50Hz (+10% -15%) (Altre tensioni e frequenze a richiesta e per quantità).

Attacchi ISO-228	∅ int. (mm)	Pressione differenziale (bar)					Kv (m^3/h)	Serie e tipo		Assorbimento			Organi di tenuta	Note	Peso (kg)
		Δp min	Δp max												
			Gas		Liquidi					c.a. (VA)		c.c. (W)			
			c.a.	c.c.	c.a.	c.c.		Valvola	Elettromagnete	Spunto	Esercizio				
G 1/8	3,2	0	-	5	-	5	0,25	L177V07	Z610A	-	-	6	FPM	-	0,170
			5	1	5	1		L177V08	Z614A	16	10			1 - 2	

► NOTE

- Tenuta: FPM = Elastomero fluorocarbonico
1 -Idonea per funzionare con bocca "A" in depressione.
2 - Idonea per tenuta sottosede alla pressione di 2,5 bar.

0309/0502

NON STANDARD

► **PARTI DI RICAMBIO**

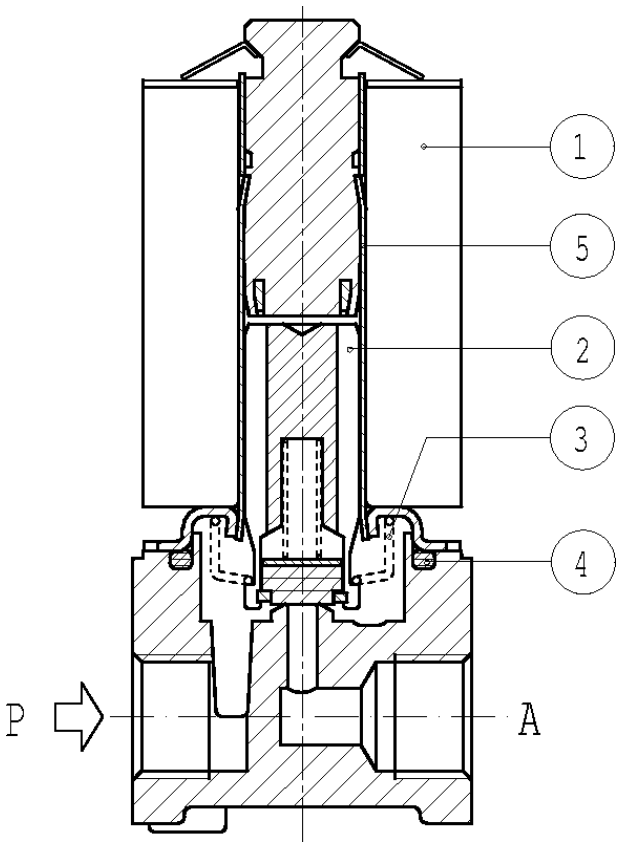

Descrizione Kit		Codice kit	Formato da:
Kit gruppo nucleo	L177V07 L177V08	G3014901 G3010401	Gruppo nucleo pos.2 OR gruppo guida pos.4
Kit molla rinvio nucleo	L177V07 L177V08	G3003301 G3010101	N.10 molle rinvio nucleo pos.3
Gruppo guida		2593201R	Gruppo guida pos.5
Elettromagnete		Z610A Z614A	Elettromagnete pos.1

►**INSTALLAZIONE**

- L'elettrovalvola può essere montata in qualunque posizione, preferibilmente con l'elettromagnete verticale rivolto verso l'alto.

I DATI RIPORTATI HANNO VALIDITA' ALLA DATA DI EMISSIONE. EVENTUALI AGGIORNAMENTI SONO DISPONIBILI A RICHIESTA